PRESSORI E SPINTORI

BOTECO® METAL® LINE

BOTECO®

IMPUGNATURE DI MANOVRA

ART. W830 – W831

PRESSORE FILETTATO IN ACCIAIO CON INTAGLIO A CACCIAVITE

MATERIALE:
Corpo pressore in acciaio automatico brunito.

SFERA:
Sfera in acciaio da cuscinetti temprata.

MOLLA:
Molla in acciaio inox (AISI 303).

TIPOLOGIA DI SPINTA DELLA MOLLA:
W830: Normale.
W831: Maggiorata (attenzione sfera colorata in giallo).

Confezioni da 10 pezzi.

RICHIESTE SPECIALI:

- Su richiesta i pressori possono essere forniti con filetto frenato tramite l'applicazione di uno strato di Poliammide (fascia azzurra).
- Su richiesta sono disponibili i diametri M03 nella versione W830, e M24 nelle versioni W830 e W831.

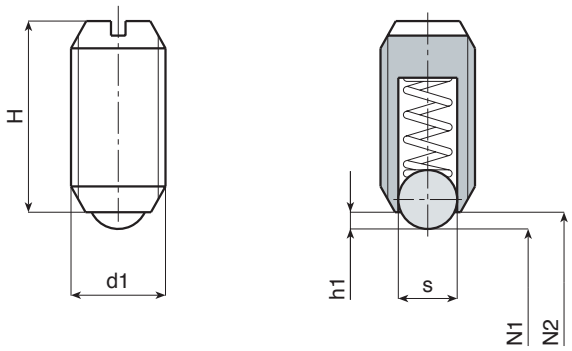

Art. W831

Versione W830 spinta normale (valori di spinta in posizione N1 e N2)

Art.	s	H	h1	N1 (Newton)	N2 (Newton)	d1	Peso (gr)
W830.VBM04	2,5	**9**	0,8	8,5	14	**M04**	0,4
W830.VBM05	3	**12**	0,9	8	14	**M05**	0,9
W830.VBM06	3,5	**14**	1	11	18	**M06**	1,5
W830.VBM08	4,5	**16**	1,5	18	31	**M08**	3,5
W830.VBM10	6	**19**	2	24	45	**M10**	6,5
W830.VBM12	8	**22**	2,5	26	49	**M12**	10
W830.VBM16	10	**24**	3,5	41	86	**M16**	24
W830.VBM20	12	**30**	4,5	56	111	**M20**	43

Versione W831 spinta MAGGIORATA (valori di spinta in posizione N1 e N2)

Art.	s	H	h1	N1 (Newton)	N2 (Newton)	d1	Peso (gr)
W831.VBM05	3	**12**	0,9	15	22	**M05**	0,9
W831.VBM06	3,5	**14**	1	19	28	**M06**	1,5
W831.VBM08	4,5	**16**	1,5	36	62	**M08**	3,5
W831.VBM10	6	**19**	2	57	104	**M10**	6,5
W831.VBM12	8	**22**	2,5	61	110	**M12**	10
W831.VBM16	10	**24**	3,5	68	142	**M16**	24
W831.VBM20	12	**30**	4,5	84	166	**M20**	43

© **BOTECO** - Reproduction prohibited - WPSIT.04-1107

ART. W830 CIN – W831 CIN

PRESSORE FILETTATO IN ACCIAIO INOX CON INTAGLIO A CACCIAVITE

MATERIALE:
Corpo pressore in acciaio inox (AISI 303).

SFERA:
Sfera in acciaio inox temprata.

MOLLA:
Molla in acciaio inox (AISI 303).

TIPOLOGIA DI SPINTA DELLA MOLLA:
W830 CIN: Normale.
W831 CIN: **Maggiorata** (attenzione fondo colorato in giallo).

Confezioni da 10 pezzi.

RICHIESTE SPECIALI:

- Su richiesta i pressori possono essere forniti con filetto frenato tramite l'applicazione di uno strato di Poliammide (fascia azzurra).
- Su richiesta sono disponibili i diametri M03 nella versione W830 CIN, e M24 nelle versioni W830 CIN e W831 CIN.

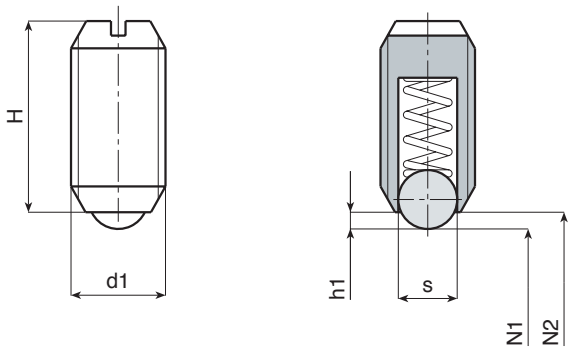

Versione W830 CIN spinta normale (valori di spinta in posizione N1 e N2)

Art.	s	H	h1	N1 (Newton)	N2 (Newton)	d1	Peso (gr)
W830.INM04 CIN	2,5	**9**	0,8	8,5	14	**M04**	0,4
W830.INM05 CIN	3	**12**	0,9	8	14	**M05**	0,9
W830.INM06 CIN	3,5	**14**	1	11	18	**M06**	1,5
W830.INM08 CIN	4,5	**16**	1,5	18	31	**M08**	3,5
W830.INM10 CIN	6	**19**	2	24	45	**M10**	6,5
W830.INM12 CIN	8	**22**	2,5	26	49	**M12**	10
W830.INM16 CIN	10	**24**	3,5	41	86	**M16**	24
W830.INM20 CIN	12	**30**	4,5	56	111	**M20**	43

Versione W831 CIN spinta MAGGIORATA (valori di spinta in posizione N1 e N2)

Art.	s	H	h1	N1 (Newton)	N2 (Newton)	d1	Peso (gr)
W831.INM05 CIN	3	**12**	0,9	15	22	**M05**	0,9
W831.INM06 CIN	3,5	**14**	1	19	28	**M06**	1,5
W831.INM08 CIN	4,5	**16**	1,5	36	62	**M08**	3,5
W831.INM10 CIN	6	**19**	2	57	104	**M10**	6,5
W831.INM12 CIN	8	**22**	2,5	61	110	**M12**	10
W831.INM16 CIN	10	**24**	3,5	68	142	**M16**	24
W831.INM20 CIN	12	**30**	4,5	84	166	**M20**	43

© **BOTECO** - Reproduction prohibited - WPSIT.04-1107

ART. W832 – W833

PRESSORE FILETTATO IN ACCIAIO CON INTAGLIO A CACCIAVITE E PUNTALE A MOLLA

MATERIALE:
Corpo pressore in acciaio automatico brunito.

PUNTALE:
Puntale tornito in acciaio temperato.

MOLLA:
Molla in acciaio inox (AISI 303).

TIPOLOGIA DI SPINTA DELLA MOLLA:
W832: Normale.
W833: Maggiorata (attenzione puntale colorato in giallo).

Confezioni da 10 pezzi.

RICHIESTE SPECIALI:

- Su richiesta i pressori possono essere forniti con filetto frenato tramite l'applicazione di uno strato di Poliammide (fascia azzurra).
- Su richiesta sono disponibili i diametri M04 nella versione W832, e M24 nelle versioni W832 e W833.

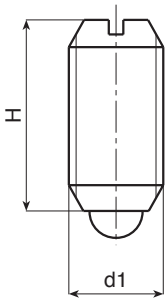

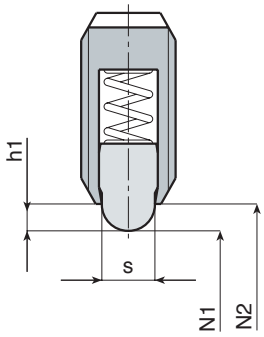

Art. W833

Versione W832 spinta normale (valori in posizione N1 e N2)

Art.	s	H	h1	N1 (Newton)	N2 (Newton)	d1	Peso (gr)
W832.VBM05	2,4	**12**	2	5	13	**M05**	0,9
W832.VBM06	2,7	**14**	2	6	17	**M06**	1,5
W832.VBM08	3,8	**16**	2	16	33	**M08**	3,5
W832.VBM10	4,5	**19**	2,5	19	42	**M10**	6,5
W832.VBM12	6,2	**22**	3,5	22	57	**M12**	40
W832.VBM16	8,5	**24**	4,5	38	78	**M16**	24
W832.VBM20	10	**30**	6,5	39	81	**M20**	43

Versione W833 spinta MAGGIORATA (valori in posizione N1 e N2)

Art.	s	H	h1	N1 (Newton)	N2 (Newton)	d1	Peso (gr)
W833.VBM06	2,7	**14**	2	11	25	**M06**	1,5
W833.VBM08	3,8	**16**	2	20	54	**M08**	3,5
W833.VBM10	4,5	**19**	2,5	23	59	**M10**	6,5
W833.VBM12	6,2	**22**	3,5	38	96	**M12**	40
W833.VBM16	8,5	**24**	4,5	50	100	**M16**	24
W833.VBM20	10	**30**	6,5	52	133	**M20**	43

© **BOTECO** - Reproduction prohibited - WPSIT.04-1107

ART. W832 CIN – W833 CIN

PRESSORE FILETTATO IN ACCIAIO INOX CON INTAGLIO A CACCIAVITE E PUNTALE A MOLLA

MATERIALE:
Corpo pressore in acciaio inox (AISI 303).

PUNTALE:
Puntale tornito in acciaio Inox.

MOLLA:
Molla in acciaio inox (AISI 303).

TIPOLOGIA DI SPINTA DELLA MOLLA:
W832 CIN: Normale.
W833 CIN: **Maggiorata** (attenzione fondo colorato in giallo).

Confezioni da 10 pezzi.

RICHIESTE SPECIALI:

- Su richiesta i pressori possono essere forniti con filetto frenato tramite l'applicazione di uno strato di Poliammide (fascia azzurra).
- Su richiesta sono disponibili i diametri M4 nella versione W832 CIN, e M24 nelle versioni W832 CIN e W833 CIN.

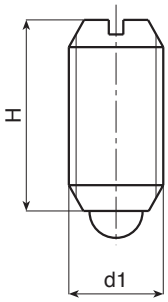

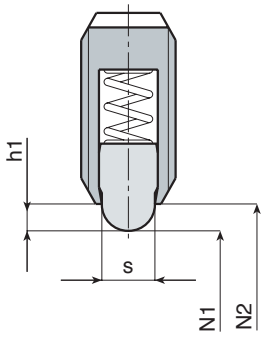

Art. W833 CIN

Versione W832 CIN spinta normale (valori in posizione N1 e N2)

Art.	s	H	h1	N1 (Newton)	N2 (Newton)	d1	Peso (gr)
W832.INM05 CIN	2,4	**12**	2	5	13	**M05**	0,9
W832.INM06 CIN	2,7	**14**	2	6	17	**M06**	1,5
W832.INM08 CIN	3,8	**16**	2	16	33	**M08**	3,5
W832.INM10 CIN	4,5	**19**	2,5	19	42	**M10**	6,5
W832.INM12 CIN	6,2	**22**	3,5	22	57	**M12**	40
W832.INM16 CIN	8,5	**24**	4,5	38	78	**M16**	24
W832.INM20 CIN	10	**30**	6,5	39	81	**M20**	43

Versione W833 CIN spinta MAGGIORATA (valori in posizione N1 e N2)

Art.	s	H	h1	N1 (Newton)	N2 (Newton)	d1	Peso (gr)
W833.INM06 CIN	2,7	**14**	2	11	25	**M06**	1,5
W833.INM08 CIN	3,8	**16**	2	20	54	**M08**	3,5
W833.INM10 CIN	4,5	**19**	2,5	23	59	**M10**	6,5
W833.INM12 CIN	6,2	**22**	3,5	38	96	**M12**	40
W833.INM16 CIN	8,5	**24**	4,5	50	100	**M16**	24
W833.INM20 CIN	10	**30**	6,5	52	133	**M20**	43

© **BOTECO** - Reproduction prohibited - WPSIT.04-1107

ART. W834 – W835

PRESSORE FILETTATO IN ACCIAIO CON ESAGONO INCASSATO

MATERIALE:
Corpo pressore in acciaio brunito.

SFERA:
Sfera in acciaio da cuscinetti temprata.

MOLLA:
Molla in acciaio inox (AISI 303).

TIPOLOGIA DI SPINTA DELLA MOLLA:
W834: Normale.
W835: Maggiorata (attenzione sfera colorata in giallo).

Confezioni da 10 pezzi.

RICHIESTE SPECIALI:

- Su richiesta i pressori possono essere forniti con filetto frenato tramite l'applicazione di uno strato di Poliammide (fascia azzurra).
- Su richiesta sono disponibili i diametri M03 nella versione W834, e M24 nelle versioni W834 e W835.

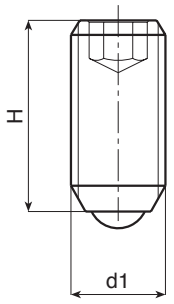

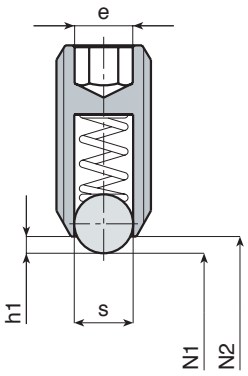

Versione W834 spinta normale (valori di spinta in posizione N1 e N2)

Art.	s	H	h1	e	N1 (Newton)	N2 (Newton)	d1	Peso (gr)
W834.VBM04	2,5	**12**	0,8	2	8,5	14	**M04**	0,4
W834.VBM05	3	**14**	0,9	2,5	8	14	**M05**	0,9
W834.VBM06	3,5	**15**	1	3	11	18	**M06**	1,5
W834.VBM08	4,5	**18**	1,5	4	18	31	**M08**	3,5
W834.VBM10	6	**23**	2	5	24	45	**M10**	6,5
W834.VBM12	8	**26**	2,5	6	26	49	**M12**	10
W834.VBM16	10	**33**	3,5	8	41	86	**M16**	24
W834.VBM20	12	**43**	4,5	10	56	111	**M20**	43

Versione W835 spinta MAGGIORATA (valori di spinta in posizione N1 e N2)

Art.	s	H	h1	e	N1 (Newton)	N2 (Newton)	d1	Peso (gr)
W835.VBM05	3	**14**	0,9	2,5	15	22	**M05**	0,9
W835.VBM06	3,5	**15**	1	3	19	28	**M06**	1,5
W835.VBM08	4,5	**18**	1,5	4	36	62	**M08**	3,5
W835.VBM10	6	**23**	2	5	57	104	**M10**	6,5
W835.VBM12	8	**26**	2,5	6	61	110	**M12**	10
W835.VBM16	10	**33**	3,5	8	68	142	**M16**	24
W835.VBM20	12	**43**	4,5	10	84	166	**M20**	43

© **BOTECO** - Reproduction prohibited - WPSIT.04-1107

ART. W834 CIN – W835 CIN

PRESSORE FILETTATO IN ACCIAIO INOX CON ESAGONO INCASSATO

MATERIALE:
Corpo pressore in acciaio inox (AISI 303).

SFERA:
Sfera in acciaio inox temprata.

MOLLA:
Molla in acciaio inox (AISI 303).

TIPOLOGIA DI SPINTA DELLA MOLLA:
W834 CIN: Normale.
W835 CIN: **Maggiorata** (attenzione fondo colorato in giallo).

Confezioni da 10 pezzi.

RICHIESTE SPECIALI:

- Su richiesta i pressori possono essere forniti con filetto frenato tramite l'applicazione di uno strato di Poliammide (fascia azzurra).
- Su richiesta sono disponibili i diametri M03 nella versione W834 CIN, e M24 nelle versioni W834CIN e W835 CIN.

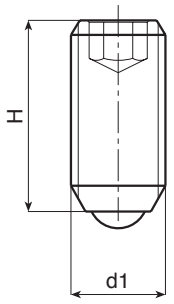

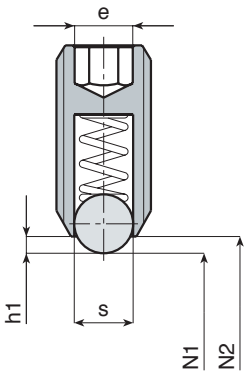

Versione W834 CIN spinta normale (valori di spinta in posizione N1 e N2)

Art.	s	H	h1	e	N1 (Newton)	N2 (Newton)	d1	Peso (gr)
W834.INM04 CIN	2,5	**12**	0,8	2	8,5	14	**M04**	0,4
W834.INM05 CIN	3	**14**	0,9	2,5	8	14	**M05**	0,9
W834.INM06 CIN	3,5	**15**	1	3	11	18	**M06**	1,5
W834.INM08 CIN	4,5	**18**	1,5	4	18	31	**M08**	3,5
W834.INM10 CIN	6	**23**	2	5	24	45	**M10**	6,5
W834.INM12 CIN	8	**26**	2,5	6	26	49	**M12**	10
W834.INM16 CIN	10	**33**	3,5	8	41	86	**M16**	24
W834.INM20 CIN	12	**43**	4,5	10	56	111	**M20**	43

Versione W835 CIN spinta MAGGIORATA (valori di spinta in posizione N1 e N2)

Art.	s	H	h1	e	N1 (Newton)	N2 (Newton)	d1	Peso (gr)
W835.INM05 CIN	3	**14**	0,9	2,5	15	22	**M05**	0,9
W835.INM06 CIN	3,5	**15**	1	3	19	28	**M06**	1,5
W835.INM08 CIN	4,5	**18**	1,5	4	36	62	**M08**	3,5
W835.INM10 CIN	6	**23**	2	5	57	104	**M10**	6,5
W835.INM12 CIN	8	**26**	2,5	6	61	110	**M12**	10
W835.INM16 CIN	10	**33**	3,5	8	68	142	**M16**	24
W835.INM20 CIN	12	**43**	4,5	10	84	166	**M20**	43

© **BOTECO** - Reproduction prohibited - WPSIT.04-1107

ART. W836

PRESSORE FILETTATO IN ACCIAIO BRUNITO CON ESAGONO INCASSATO E PUNTALE A MOLLA

MATERIALE:
Corpo pressore in acciaio automatico brunito.

PUNTALE:
Puntale tornito in acciaio temperato.

MOLLA:
Molla in acciaio inox (AISI 303).

TIPOLOGIA DI SPINTA DELLA MOLLA:
Normale.

Confezioni da 10 pezzi.

RICHIESTE SPECIALI:

- Su richiesta i pressori possono essere forniti con filetto frenato tramite l'applicazione di uno strato di Poliammide (fascia azzurra).
- Su richiesta sono disponibili i diametri M04 e M24.

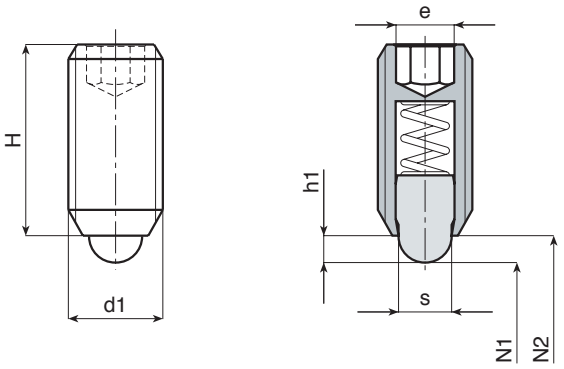

Versione W836 spinta normale (valori in posizione N1 e N2)

Art.	s	H	h1	e	N1 (Newton)	N2 (Newton)	d1	Peso (gr)
W836.VBM05	2,4	**14**	2	2,5	5	13	**M05**	1,1
W836.VBM06	2,7	**15**	2	3	6	17	**M06**	2
W836.VBM08	3,8	**18**	2	4	16	33	**M08**	4
W836.VBM10	4,5	**23**	2,5	5	19	42	**M10**	8
W836.VBM12	6,2	**26**	3,5	6	22	57	**M12**	12
W836.VBM16	8,5	**33**	4,5	8	38	78	**M16**	31
W836.VBM20	10	**43**	6,5	10	39	81	**M20**	64

© **BOTECO** - Reproduction prohibited - WPSIT.04-1107

PRESSORE FILETTATO IN ACCIAIO INOX CON ESAGONO INCASSATO E PUNTALE A MOLLA

MATERIALE:
Corpo pressore in acciaio inox (AISI 303).

PUNTALE:
Puntale tornito in acciaio inox.

MOLLA:
Molla in acciaio inox (AISI 303).

TIPOLOGIA DI SPINTA DELLA MOLLA:
Normale.

Confezioni da 10 pezzi.

RICHIESTE SPECIALI:

- Su richiesta i pressori possono essere forniti con filetto frenato tramite l'applicazione di uno strato di Poliammide (fascia azzurra).
- Su richiesta sono disponibili i diametri M04 e M24.

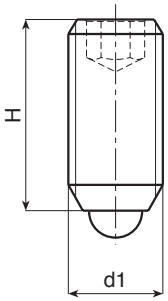

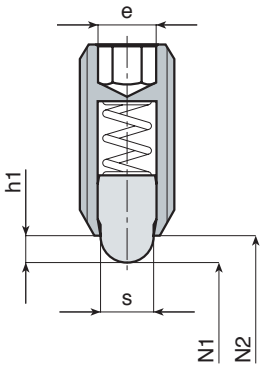

Versione W836 CIN spinta normale (valori in posizione N1 e N2)

Art.	s	H	h1	e	N1 (Newton)	N2 (Newton)	d1	Peso (gr)
W836.INM05 CIN	2,4	**14**	2	2,5	5	13	**M05**	1,1
W836.INM06 CIN	2,7	**15**	2	3	6	17	**M06**	2
W836.INM08 CIN	3,8	**18**	2	4	16	33	**M08**	4
W836.INM10 CIN	4,5	**23**	2,5	5	19	42	**M10**	8
W836.INM12 CIN	6,2	**26**	3,5	6	22	57	**M12**	12
W836.INM16 CIN	8,5	**33**	4,5	8	38	78	**M16**	31
W836.INM20 CIN	10	**43**	6,5	10	39	81	**M20**	64

© BOTECO - Reproduction prohibited - WPSIT.04-1107

ART. W840

PRESSORE FILETTATO IN ACCIAIO BRUNITO CON GRANO E PUNTALE A MOLLA

MATERIALE:
Corpo pressore in acciaio automatico brunito.

PUNTALE:
(1) Puntale tornito in acciaio temprato e brunito.

MOLLA:
(3) Molla in acciaio inox (AISI 303).

GRANO:
(2) Grano di fissaggio in acciaio brunito con esagono incassato (attenzione: il grano è incollato).

TIPOLOGIA DI SPINTA DELLA MOLLA:
Normale.

Confezioni da 10 pezzi.

RICHIESTE SPECIALI:

- Su richiesta sono disponibili i diametri M03 e M24.
- Su richiesta possono essere forniti i grani con spinta molla maggiorata (W841).

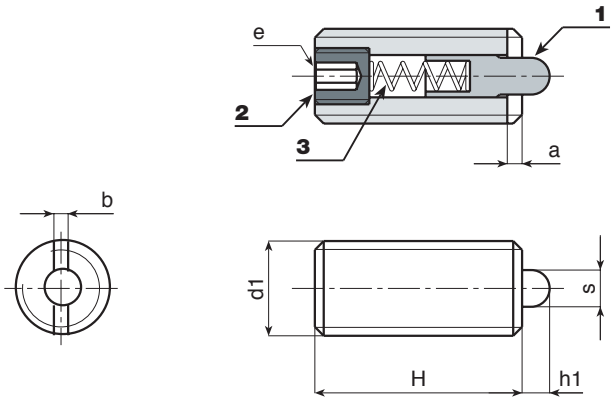

Versione W840 spinta normale (valori in posizione N1 e N2)

Art.	s	H	h1	e	a	b	N1 (Newton)	N2 (Newton)	d1	Peso (gr)
W840.VBM04	1,5	**15**	1,5	1,3	0,6	0,6	4,5	16	**M04**	0,8
W840.VBM05	2,4	**18**	2,3	1,5	1,2	0,8	6	19	**M05**	1,6
W840.VBM06	2,7	**20**	2,5	2	1,3	0,9	6	19	**M06**	2,5
W840.VBM08	3,5	**22**	3	2,5	1,5	1,4	10	39	**M08**	6
W840.VBM10	4	**22**	3	3	1,5	1,4	10	39	**M10**	9
W840.VBM12	6	**28**	4	4	2,7	2	12	53	**M12**	16

© **BOTECO** - Reproduction prohibited - WPSIT.04-1107

PRESSORE FILETTATO IN ACCIAIO INOX CON GRANO E PUNTALE A MOLLA

MATERIALE:
Corpo pressore in acciaio inox (AISI 303).

PUNTALE:
(1) Puntale tornito in acciaio Inox.

MOLLA:
(3) Molla in acciaio inox (AISI 303).

GRANO:
(2) Grano di fissaggio in acciaio inox con esagono incassato (attenzione: il grano è incollato).

TIPOLOGIA DI SPINTA DELLA MOLLA:
Normale.

Confezioni da 10 pezzi.

RICHIESTE SPECIALI:

- Su richiesta sono disponibili i diametri M04 e M20.

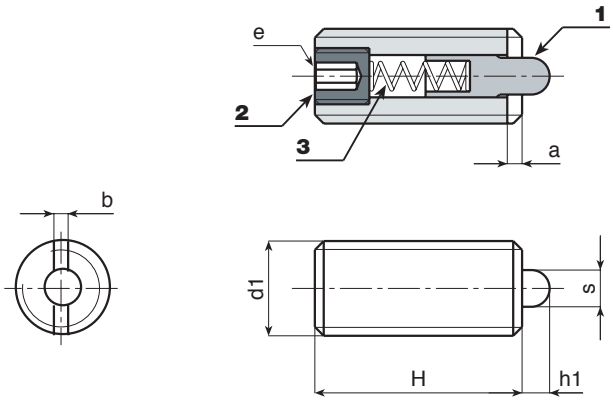

W840 CIN spinta normale (valori in posizione N1 e N2)

Art.	s	H	h1	e	a	b	N1 (Newton)	N2 (Newton)	d1	Peso (gr)
W840.INM05 CIN	2,4	**18**	2,3	1,5	1,2	0,8	6	19	**M05**	1,6
W840.INM06 CIN	2,7	**20**	2,5	2	1,3	0,9	6	19	**M06**	2,5
W840.INM08 CIN	3,5	**22**	3	2,5	1,5	1,4	10	39	**M08**	6
W840.INM10 CIN	4	**22**	3	3	1,5	1,4	10	39	**M10**	9
W840.INM12 CIN	6	**28**	4	4	2,7	2	12	53	**M12**	16
W840.INM16 CIN	7,5	**32**	5	5	3,2	2,5	45	100	**M16**	35

© **BOTECO** - Reproduction prohibited - WPSIT.04-1107

ART. W850 CIN

PRESSORE LISCIO IN ACCIAIO INOX

INOX

MATERIALE:
Corpo pressore in lamiera di acciaio inox (AISI 303).

SFERA:
Sfera in acciaio inox temprato.

MOLLA:
Molla in acciaio inox (AISI 303).

Confezioni da 10 pezzi.

RICHIESTE SPECIALI:

- Nessuna.

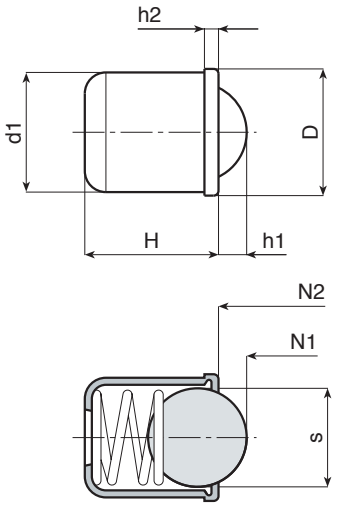

Art.	s	H	h1	h2	D	N1 (Newton)	N2 (Newton)	d1 $^{-0,02}_{-0,04}$	Peso (gr)
W850.IND04 CIN	3	**5**	1	0,9	4,6	2,5	6	**D04**	0,4
W850.IND05 CIN	4	**6**	1,4	0,9	5,6	3	6,5	**D05**	0,6
W850.IND06 CIN	5	**7**	1,8	1	6,5	5,5	11,5	**D06**	1
W850.IND08 CIN	6,5	**9**	2,4	1,1	8,5	7	12,5	**D08**	2,2
W850.IND10 CIN	8,5	**13**	3,3	1,7	11	8,5	18,5	**D10**	4
W850.IND12 CIN	10	**16**	4	2,3	13	12	26,5	**D12**	7,8

© **BOTECO** - Reproduction prohibited - WPSIT.04-1107

ART. W806

POMELLO CON SPINTORE LISCIO IN ACCIAIO BRUNITO SALDABILE

MATERIALE:
(4) Pomello lobato in poliammide rinforzata.
Non smontabile.

INSERTI:
(3) Molla in acciaio zincato.
(2) Corpo liscio forato in acciaio saldabile.
(1) Perno spintore in acciaio ad alta resistenza e temprato.

ATTENZIONE: Consigliamo l'esecuzione del foro di alloggiamento dello stelo spintore con tolleranza H7.

SUPERFICIE:
(4) Satinata di colore nero (RAL 9011).
(1,2) Brunita.

Confezioni da 10 pezzi.

RICHIESTE SPECIALI:

- Su richiesta e per quantità il pomello può essere fornito come da tabella colori a pag. 23.

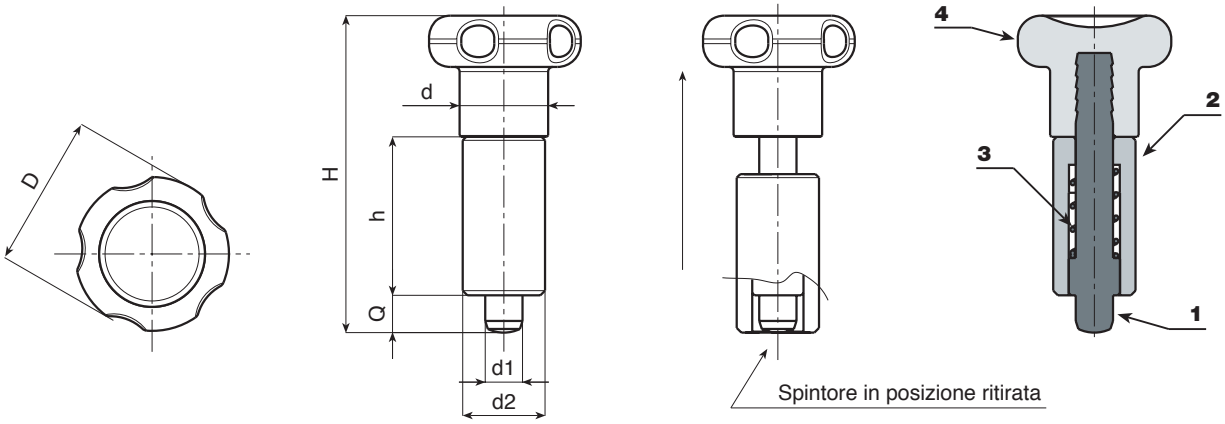

Art.	D	H	h	d2	d	d1 $^{-0,02}_{-0,04}$	Q	Peso (gr)
W806-5	22	45	22	**12**	12	**05**	5	23
W806-6	27	54	26	**14**	14	**06**	6	40
W806-8	33	68	34	**18**	19	**08**	8	84

© **BOTECO** - Reproduction prohibited - WPSIT.04-1107

SERIE W800

POMELLO CON SPINTORE FILETTATO - IN ACCIAIO BRUNITO E ACCIAIO INOX - CON O SENZA DADO

Art. W800 CIN

Versione W800 Pomello con spintore filettato in acciaio brunito

Art.	D	H	h	h1	d2	d	e	s	d1 $^{-0,02}_{-0,04}$	Q	**Peso** (gr)
W800-5	22	45	17	15	**M10x1**	12	12	5	**05**	5	18
W800-6	27	54	20	18	**M12x1,5**	14	14	6	**06**	6	31
W800-8	33	68	26	24	**M16x1,5**	19	19	8	**08**	8	71
W800-10	33	79	33	31	**M20x1,5**	19	22	10	**10**	10	123

Versione W801 Pomello con spintore filettato con dado in acciaio brunito

Art.	D	H	h	h1	d2	d	e	s	e2	s2	d1 $^{-0,02}_{-0,04}$	Q	**Peso** (gr)
W801-5	22	45	17	15	**M10x1**	12	12	5	17	6	**05**	5	25
W801-6	27	54	20	18	**M12x1,5**	14	14	6	19	7	**06**	6	41
W801-8	33	68	26	24	**M16x1,5**	19	19	8	24	8	**08**	8	89
W801-10	33	79	33	31	**M20x1,5**	19	22	10	30	9	**10**	10	153

Versione W800 CIN Pomello con spintore filettato in acciaio INOX

Art.	D	H	h	h1	d2	d	e	s	d1 $^{-0,02}_{-0,04}$	Q	**Peso** (gr)
W800-5 CIN	22	45	17	15	**M10x1**	12	12	5	**05**	5	18
W800-6 CIN	27	54	20	18	**M12x1,5**	14	14	6	**06**	6	31
W800-8 CIN	33	68	26	24	**M16x1,5**	19	19	8	**08**	8	71
W800-10 CIN	33	79	33	31	**M20x1,5**	19	22	10	**10**	10	123

Versione W801 CIN Pomello con spintore filettato con dado in acciaio INOX

Art.	D	H	h	h1	d2	d	e	s	e2	s2	d1 $^{-0,02}_{-0,04}$	Q	**Peso** (gr)
W801-5 CIN	22	45	17	15	**M10x1**	12	12	5	17	6	**05**	5	25
W801-6 CIN	27	54	20	18	**M12x1,5**	14	14	6	19	7	**06**	6	41
W801-8 CIN	33	68	26	24	**M16x1,5**	19	19	8	24	8	**08**	8	89
W801-10 CIN	33	79	33	31	**M20x1,5**	19	22	10	30	9	**10**	10	153

© **BOTECO** - Reproduction prohibited - WPSIT.04-1107

VERSIONI:

W800 Pomello con spintore filettato in acciaio brunito.
W801 Pomello con spintore filettato con dado di bloccaggio in acciaio brunito.
W800 CIN Pomello con spintore filettato in acciaio INOX.
W801 CIN Pomello con spintore filettato con dado di bloccaggio in acciaio INOX.

MATERIALE:
(4) Pomello lobato in poliammide rinforzata. Non smontabile.
VERSIONI W800 E W801
(3) Molla in acciaio zincato.
(2) Ghiera esagonale filettata in acciaio ad alta resistenza.
(1) Perno spintore in acciaio ad alta resistenza temprato.
(5) Dado di bloccaggio filettato in acciaio (UNI 5589).
VERSIONI W800 CIN E W801 CIN
(3) Molla in acciaio Inox.
(2) Ghiera esagonale filettata in acciaio inox (AISI 303).
(1) Perno spintore in acciaio inox (AISI 303).
(5) Dado di bloccaggio filettato in acciaio inox (AISI 304) (UNI 5589).

ATTENZIONE: Consigliamo l'esecuzione del foro di alloggiamento dello stelo spintore con tolleranza H7.
ATTENZIONE: Dado fornito assemblato (per versione W801 e W801 CIN).

SUPERFICIE:
(4) Satinata di colore nero (RAL 9011).
VERSIONI W800 E W801
(1,2,5) Brunita.
VERSIONI W800 CIN E W801 CIN
(1,2,5) Naturale.

Confezioni da 10 pezzi.

RICHIESTE SPECIALI:

- Su richiesta e per quantità il pomello può essere fornito come da tabella colori a pag. 23.
- Su richiesta il dado può essere fornito smontato.

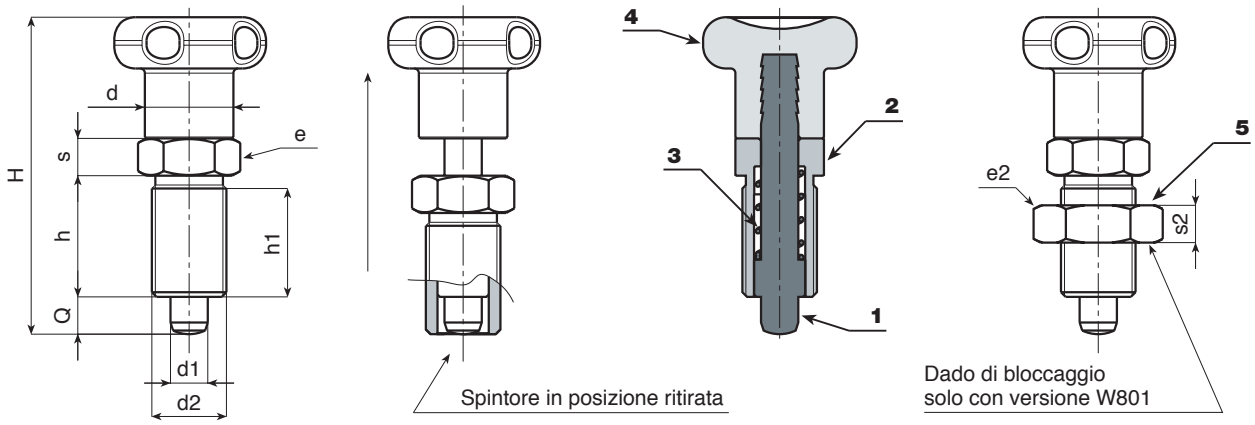

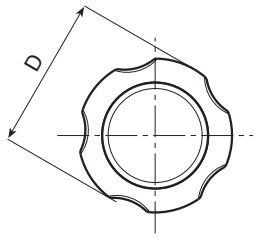

© **BOTECO** - Reproduction prohibited - WPSIT.04-1107

SERIE W810

POMELLO CON SPINTORE FILETTATO CON BLOCCAGGIO – IN ACCIAIO BRUNITO E ACCIAIO INOX – CON O SENZA DADO

Art. W810 CIN

Versione W810 Pomello con spintore filettato con bloccaggio in acciaio brunito

Art.	D	H	h	h1	h3	d3	d2	d	e	s	d1 $^{-0,02}_{-0,04}$	Q	**Peso** (gr)
W810-5	22	51,5	17	15	6,5	11,8	**M10x1**	12	12	5	**05**	5	22
W810-6	27	61,5	20	18	7,5	13,8	**M12x1,5**	14	14	6	**06**	6	37
W810-8	33	77,5	26	24	9,5	18,8	**M16x1,5**	19	19	8	**08**	8	87
W810-10	33	90,5	33	31	11,5	18,8	**M20x1,5**	19	22	10	**10**	10	142

Versione W811 Pomello con spintore filettato con bloccaggio con dado in acciaio brunito

Art.	D	H	h	h1	h3	d3	d2	d	e	s	e2	s2	d1 $^{-0,02}_{-0,04}$	Q	**Peso** (gr)
W811-5	22	51,5	17	15	6,5	11,8	**M10x1**	12	12	5	17	6	**05**	5	29
W811-6	27	61,5	20	18	7,5	13,8	**M12x1,5**	14	14	6	19	7	**06**	6	47
W811-8	33	77,5	26	24	9,5	18,8	**M16x1,5**	19	19	8	24	8	**08**	8	105
W811-10	33	90,5	33	31	11,5	18,8	**M20x1,5**	19	22	10	30	9	**10**	10	172

Versione W810 CIN Pomello con spintore filettato con bloccaggio in acciaio INOX

Art.	D	H	h	h1	h3	d3	d2	d	e	s	d1 $^{-0,02}_{-0,04}$	Q	**Peso** (gr)
W810-5 CIN	22	51,5	17	15	6,5	11,8	**M10x1**	12	12	5	**05**	5	22
W810-6 CIN	27	61,5	20	18	7,5	13,8	**M12x1,5**	14	14	6	**06**	6	37
W810-8 CIN	33	77,5	26	24	9,5	18,8	**M16x1,5**	19	19	8	**08**	8	87
W810-10 CIN	33	90,5	33	31	11,5	18,8	**M20x1,5**	19	22	10	**10**	10	142

Versione W811 CIN Pomello con spintore filettato con bloccaggio con dado in acciaio INOX

Art.	D	H	h	h1	h3	d3	d2	d	e	s	e2	s2	d1 $^{-0,02}_{-0,04}$	Q	**Peso** (gr)
W811-5 CIN	22	51,5	17	15	6,5	11,8	**M10x1**	12	12	5	17	6	**05**	5	29
W811-6 CIN	27	61,5	20	18	7,5	13,8	**M12x1,5**	14	14	6	19	7	**06**	6	47
W811-8 CIN	33	77,5	26	24	9,5	18,8	**M16x1,5**	19	19	8	24	8	**08**	8	105
W811-10 CIN	33	90,5	33	31	11,5	18,8	**M20x1,5**	19	22	10	30	9	**10**	10	172

© **BOTECO** - Reproduction prohibited - WPSIT.04-1107

VERSIONI:

W810 Pomello con spintore filettato con bloccaggio in acciaio brunito.
W811 Pomello con spintore filettato con bloccaggio con dado di serraggio in acciaio brunito.
W810 CIN Pomello con spintore filettato con bloccaggio in acciaio INOX.
W811 CIN Pomello con spintore filettato con bloccaggio con dado di serraggio in acciaio INOX.

MATERIALE:
(4) Pomello lobato in poliammide rinforzata. Non smontabile.
VERSIONI W810 E W811
(3) Molla in acciaio zincato.
(2) Ghiera esagonale filettata in acciaio ad alta resistenza.
(1) Perno spintore in acciaio ad alta resistenza temprato.
(5) Dado di bloccaggio filettato in acciaio (UNI 5589).
VERSIONI W810 CIN E W811 CIN
(3) Molla in acciaio Inox.
(2) Ghiera esagonale filettata in acciaio inox (AISI 303).
(1) Perno spintore in acciaio inox (AISI 303).
(5) Dado di bloccaggio filettato in acciaio inox (AISI 304) (UNI 5589).

ATTENZIONE: Consigliamo l'esecuzione del foro di alloggiamento dello stelo spintore con tolleranza H7.
ATTENZIONE: Dado fornito assemblato (per versione W811 e W811 CIN).

SUPERFICIE:
(4) Satinata di colore nero (RAL 9011).
VERSIONI W810 E W811
(1,2,5) Brunita.
VERSIONI W810 CIN E W811 CIN
(1,2,5) Naturale.

Confezioni da 10 pezzi.

RICHIESTE SPECIALI:

- Su richiesta e per quantità il pomello può essere fornito come da tabella colori a pag. 23.
- Su richiesta il dado può essere fornito smontato.

Per bloccare lo spintore in posizione ritirata, alzare il pomello e ruotarlo di 90° fino a raggiungere l'apposito incastro.

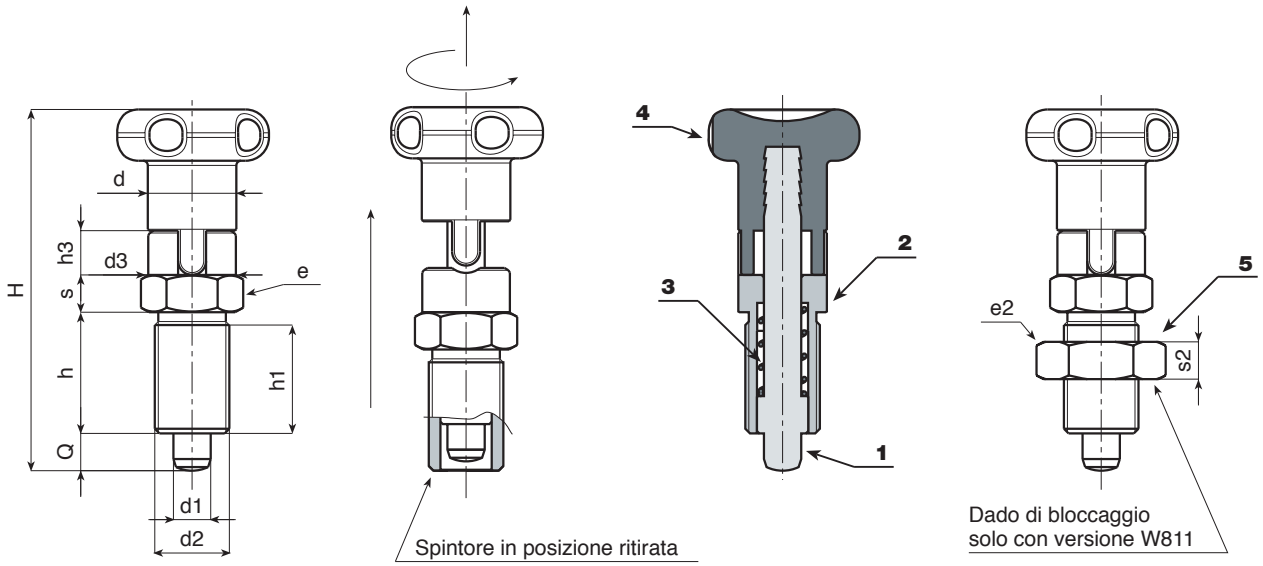

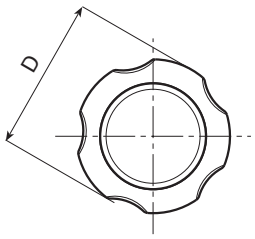

© BOTECO - Reproduction prohibited - WPSIT.04-1107

SERIE W802

SPINTORE FILETTATO - IN ACCIAIO BRUNITO E ACCIAIO INOX - CON O SENZA DADO

Art. W802 CIN

Versione W802 Spintore filettato in acciaio brunito

Art.	H	h	h1	d2	d3	h3	e	s	d1 $^{-0,02}_{-0,04}$	Q	**Peso** (gr)
W802-5	33	17	15	**M10x1**	**M04**	6	12	5	**05**	5	13
W802-6	42	20	18	**M12x1,5**	**M05**	10	14	6	**06**	6	22
W802-8	54	26	24	**M16x1,5**	**M08**	12	19	8	**08**	8	54
W802-10	65	33	31	**M20x1,5**	**M10**	12	22	10	**10**	10	104

Versione W803 Spintore filettato con dado in acciaio brunito

Art.	H	h	h1	d2	d3	h3	e	s	e2	s2	d1 $^{-0,02}_{-0,04}$	Q	**Peso** (gr)
W803-5	33	17	15	**M10x1**	**M04**	6	12	5	17	6	**05**	5	20
W803-6	42	20	18	**M12x1,5**	**M05**	10	14	6	19	7	**06**	6	32
W803-8	54	26	24	**M16x1,5**	**M08**	12	19	8	24	8	**08**	8	62
W803-10	65	33	31	**M20x1,5**	**M10**	12	22	10	30	9	**10**	10	134

Versione W802 CIN Spintore filettato in acciaio INOX

Art.	H	h	h1	d2	d3	h3	e	s	d1 $^{-0,02}_{-0,04}$	Q	**Peso** (gr)
W802-5 CIN	33	17	15	**M10x1**	**M04**	6	12	5	**05**	5	13
W802-6 CIN	42	20	18	**M12x1,5**	**M05**	10	14	6	**06**	6	22
W802-8 CIN	54	26	24	**M16x1,5**	**M08**	12	19	8	**08**	8	54
W802-10 CIN	65	33	31	**M20x1,5**	**M10**	12	22	10	**10**	10	104

Versione W803 CIN Spintore filettato con dado in acciaio INOX

Art.	H	h	h1	d2	d3	h3	e	s	e2	s2	d1 $^{-0,02}_{-0,04}$	Q	**Peso** (gr)
W803-5 CIN	33	17	15	**M10x1**	**M04**	6	12	5	17	6	**05**	5	20
W803-6 CIN	42	20	18	**M12x1,5**	**M05**	10	14	6	19	7	**06**	6	32
W803-8 CIN	54	26	24	**M16x1,5**	**M08**	12	19	8	24	8	**08**	8	62
W803-10 CIN	65	33	31	**M20x1,5**	**M10**	12	22	10	30	9	**10**	10	134

© **BOTECO** - Reproduction prohibited - WPSIT.04-1107

VERSIONI:

W802 Spintore filettato in acciaio brunito.
W803 Spintore filettato con dado di bloccaggio in acciaio brunito.
W802 CIN Spintore filettato in acciaio INOX.
W803 CIN Spintore filettato con dado di bloccaggio in acciaio INOX.

MATERIALE:
VERSIONI W802 E W803
(3) Molla in acciaio zincato.
(2) Ghiera esagonale filettata in acciaio ad alta resitenza.
(1) Perno spintore in acciaio ad alta resistenza temprato.
(4) Dado di bloccaggio filettato in acciaio (UNI 5589).
VERSIONI W802 CIN E W803 CIN
(3) Molla in acciaio inox.
(2) Ghiera esagonale filettata in acciaio inox (AISI 303).
(1) Perno spintore in acciaio inox (AISI 303).
(4) Dado di bloccaggio filettato in acciaio inox (AISI 304) (UNI 5589).

ATTENZIONE: Consigliamo l'esecuzione del foro di alloggiamento dello stelo spintore con tolleranza H7.
ATTENZIONE: Dado fornito assemblato (per versione W803 e W803 CIN).

SUPERFICIE:
VERSIONI W802 E W803
(1,2,4) Brunita.
VERSIONI W802 CIN E W803 CIN
(1,2,4) Naturale.

Confezioni da 10 pezzi.

RICHIESTE SPECIALI:

- Su richiesta il dado può essere fornito smontato.

N.B.: QUESTA VERSIONE DI SPINTORE PUÒ ESSERE ACCOPPIATA CON QUALSIASI VOLANTINO CON BOCCOLA FILETTATA DA ORDINARE SEPARATAMENTE (vedi foto sotto)

Art. W802 + H767

Art. W802 + F186

Art. W803 + G730

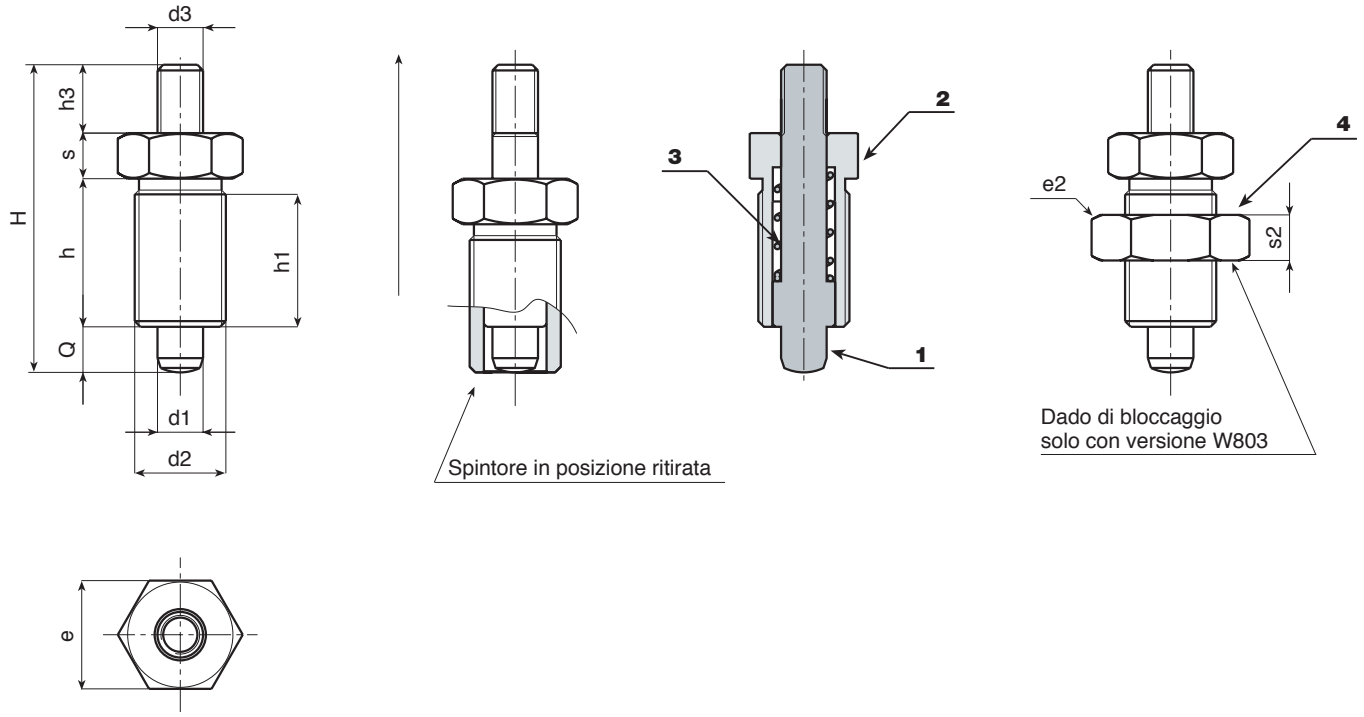

© BOTECO - Reproduction prohibited - WPSIT.04-1107

ART. W804 – W805

POMELLO CON SPINTORE FILETTATO SENZA GHIERA IN ACCIAIO BRUNITO – CON O SENZA DADO

Versione W804 Pomello con spintore filettato senza ghiera in acciaio brunito

Art.	D	H	h	d2	d	d1 $^{-0,02}_{-0,04}$	Q	Peso (gr)	CHIAVE
W804-5	22	45	22	**M10x1**	12	**05**	5	16	**W807-5**
W804-6	27	54	26	**M12x1,5**	14	**06**	6	28	**W807-6**
W804-8	33	68	34	**M16x1,5**	19	**08**	8	64	**W807-8**
W804-10	33	79	43	**M20x1,5**	19	**10**	10	113	**W807-10**

Versione W805 Pomello con spintore filettato senza ghiera con dado in acciaio brunito

Art.	D	H	h	d2	d	e2	s2	d1 $^{-0,02}_{-0,04}$	Q	Peso (gr)	CHIAVE
W805-5	22	45	22	**M10x1**	12	17	6	**05**	5	23	**W807-5**
W805-6	27	54	26	**M12x1,5**	14	19	7	**06**	6	38	**W807-6**
W805-8	33	68	34	**M16x1,5**	19	24	8	**08**	8	82	**W807-8**
W805-10	33	79	43	**M20x1,5**	19	30	9	**10**	10	133	**W807-10**

© **BOTECO** - Reproduction prohibited - WPSIT.04-1107

MATERIALE:
(4) Pomello lobato in poliammide rinforzata. Non smontabile.

INSERTI:
(3) Molla in acciaio zincato.
(2) Corpo filettato in acciaio con sede chiave.
(1) Perno spintore in acciaio ad alta resistenza e temprato.
(5) Dado di bloccaggio filettato in acciaio (UNI 5589).

Il pomello con spintore filettato può essere avvitato nella sede a mano.
A richiesta per facilitare il montaggio, è possibile fornire l'apposita chiave di serraggio in acciaio zincato.

ATTENZIONE: Consigliamo l'esecuzione del foro di alloggiamento dello stelo spintore con tolleranza H7.

SUPERFICIE:
(4) Satinata di colore nero (RAL 9011).
(1,2,5) Brunita.

Confezioni da 10 pezzi.

RICHIESTE SPECIALI:

- Su richiesta e per quantità il pomello può essere fornito come da tabella colori a pag. 23.
- Su richiesta è possibile fornire la chiave di serraggio.

Chiave di serraggio (W807)

Art. W805 + chiave

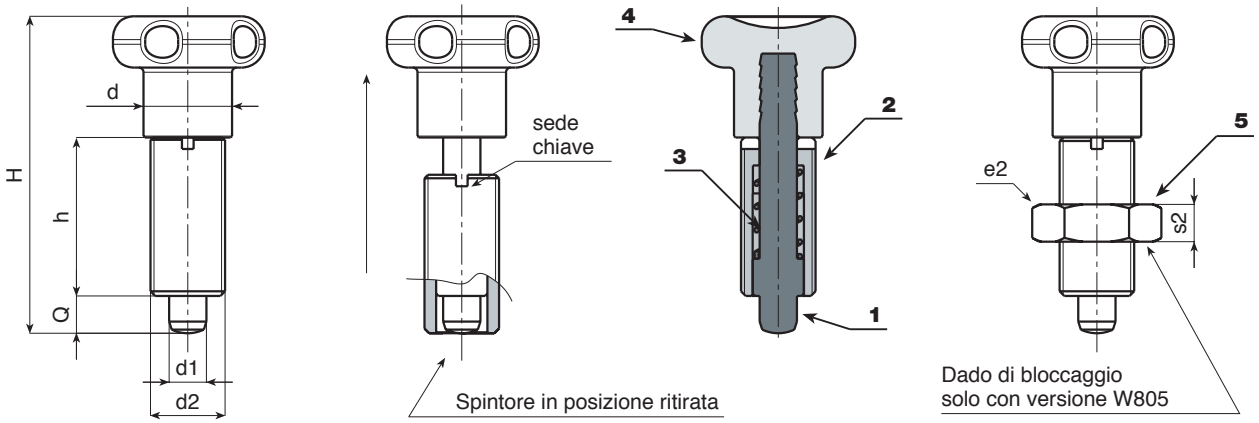

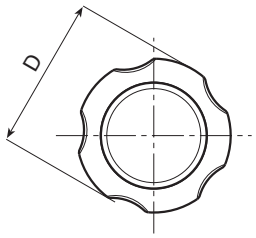

© **BOTECO** - Reproduction prohibited - WPSIT.04-1107

Tabella Colori

RAL

Colore	RAL	Cod.
Nero	9011	01
Arancio	2004	02
Arancio	2011	03
Bianco	9010	04
Blue	5002	05
Blue	5005	06
Blue	5015	07
Blue	5018	19
Blue	5019	21
Blue	5010	22
Giallo	1007	09
Giallo	1021	10
Grigio	7024	12
Grigio	7035	13
Rosso	3000	16
Verde	6024	17

Altri Colori

Colore	Rif.	Cod.
Bianco	-	52
Blue	-	53
Blue	pant. 645 U	54
Blue	pant. 300	55
Grigio	-	57
Grigio	-	59
Grigio	NCS 7500	60
Rosso	-	64
Rosso	-	65
Naturale	-	66
Verde	-	70
Marrone	-	71
Crema	-	72
Violetto	-	73

Tabella Colori Metallo

A	Anodizzato	D	Dacromet	V	Verniciato nero
B	Brunito	H	Nickelato	Z	Zincato

© BOTECO - Reproduction prohibited - WPSIT.04-1107

BOTECO Spa
www.boteco.it

36010 ZANÈ (VI) ITALY - Via L. Pettinà, 16 (laterale di Via Cuso)
P.O. BOX 63 36010 Zanè
Tel. Centralino ++39-0445.316411 - Fax ++39-0445.316400
Fax Commerciale ++39-0445.316401
Fax Amministrativo ++39-0445.316402
E-Mail: boteco@boteco.it
commerciale@boteco.it - amministrazione@boteco.it
tecnico@boteco.it

RIVENDITORE AUTORIZZATO

Coordinator: BORGO M. - BOTECO; **Ph:** DVR FOTOGRAFIA - Marano Vic.no
www.SAFIGRAF.IT > INDUSTRIA GRAFICA
WPSIT.04-1107